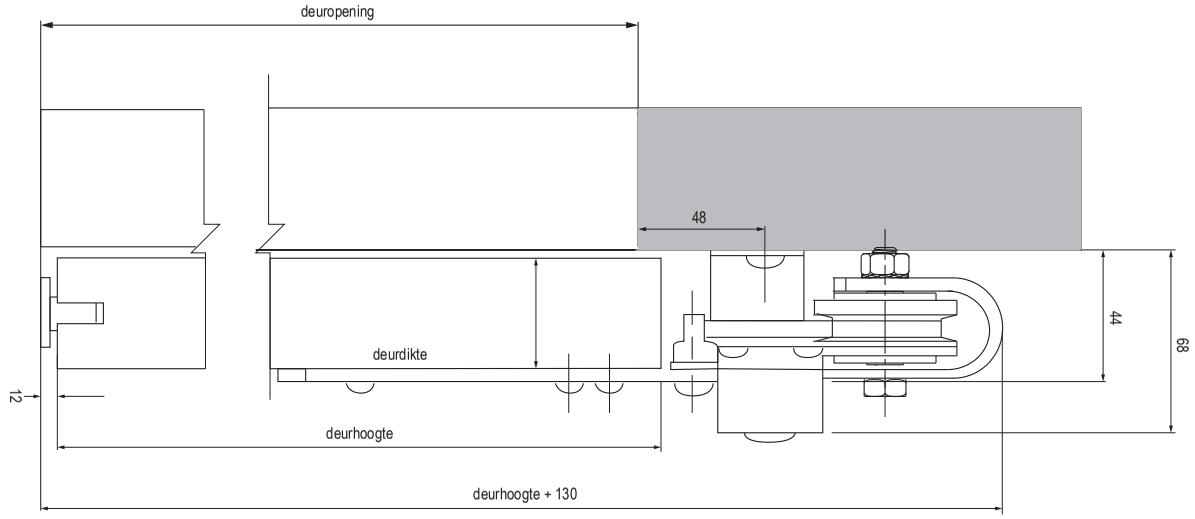

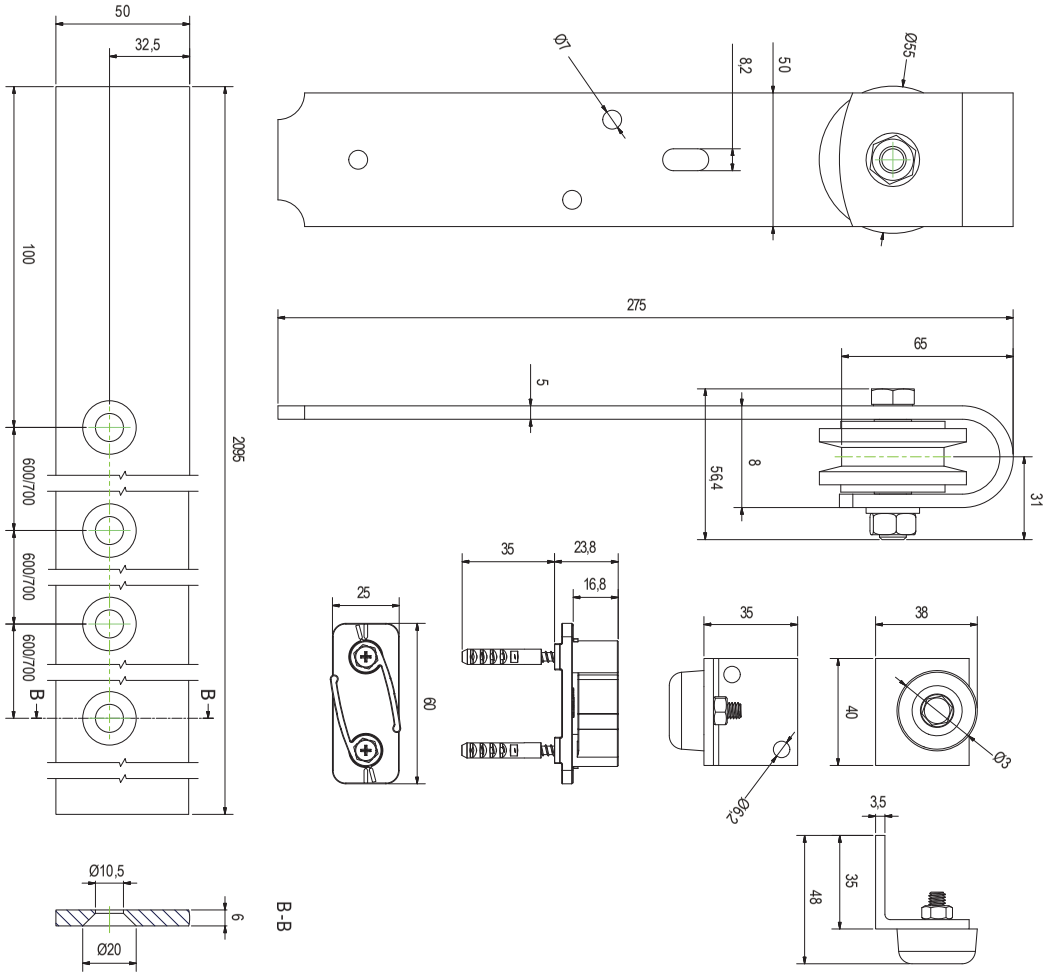

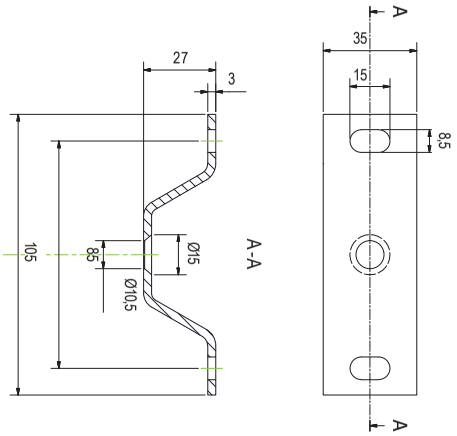

SOHO

RETRO SCHUIFDEURBESLAG